Rodagon 1:5,6 f = 180 mm

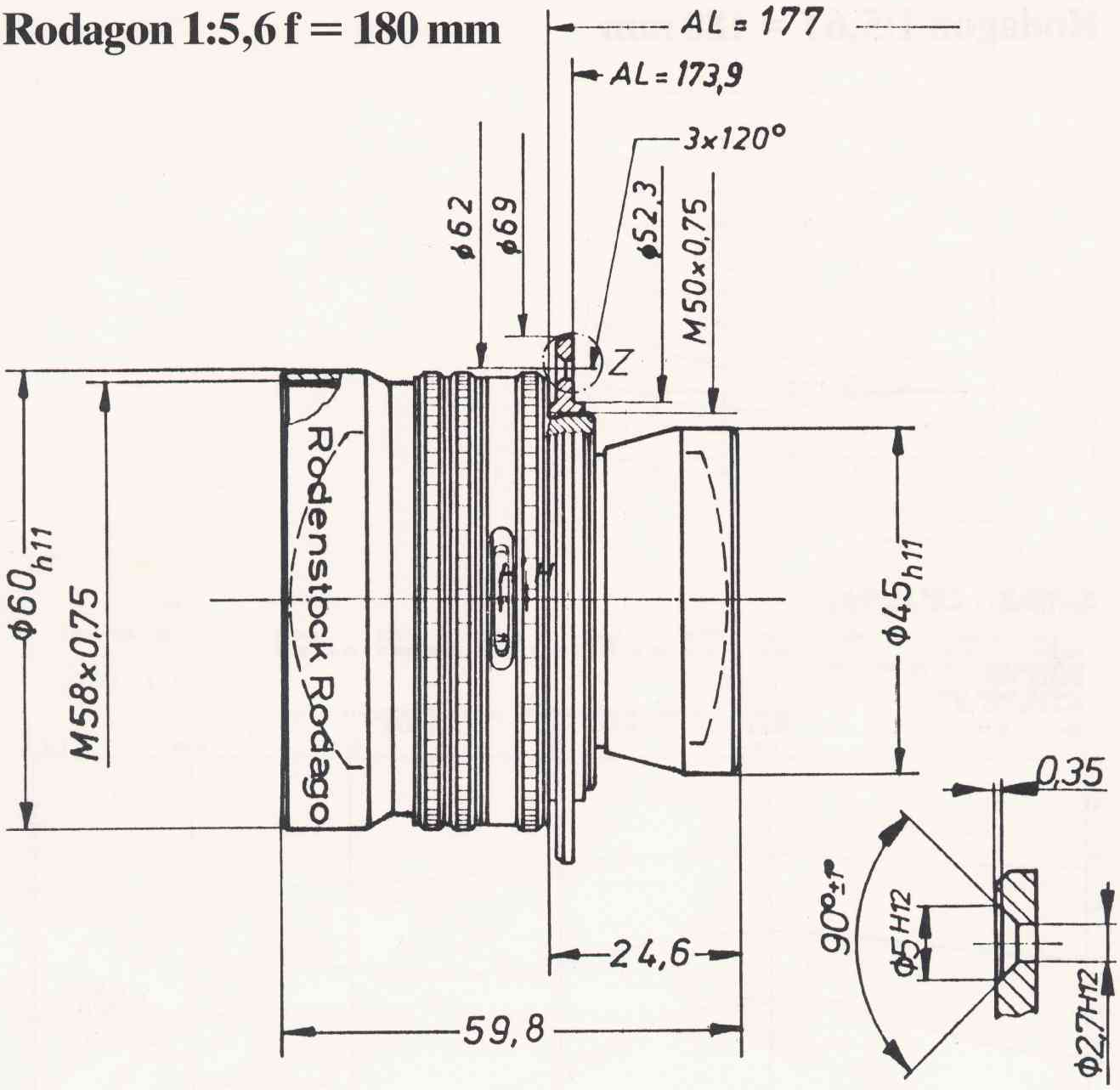

Bestell-Nr.	271.0180.001.000	**Order No.**	271.0180.001.000
Zeichnungsnummer	0701.199/1996.2	**Drawing No.**	0701.199/1996.2
Optik-Nr.	7460-1101	**Lens No.**	7460-1101
Zubehör	1 Schutzkappe 2406.113 1 Schutzkappe 2406.138 1 Anschraubring	**Accessories**	1 lens cap 2406.113 1 lens cap 2406.138 1 screw ring
optimaler Abbildungsmaßstab $\beta'_{opt.}$	−5	**Optimum scale $\beta'_{opt.}$**	−5
effektive Brennweite f′	182,5	**Effective focal length f′**	182.5 mm
Schnittweite s'_F	153	**Rear focus s'_F**	153 mm
Hauptpunktabstand HH′	−3,22	**Separation of nodal points HH′**	−3.22 mm
Bildwinkel 2 w	56°	**Angle of field 2 w**	56°

Alle nicht bezeichneten Maße sind Millimeterangaben

All sizes not otherwise indicated are in mm