Rodagon 1:4 f = 60 mm

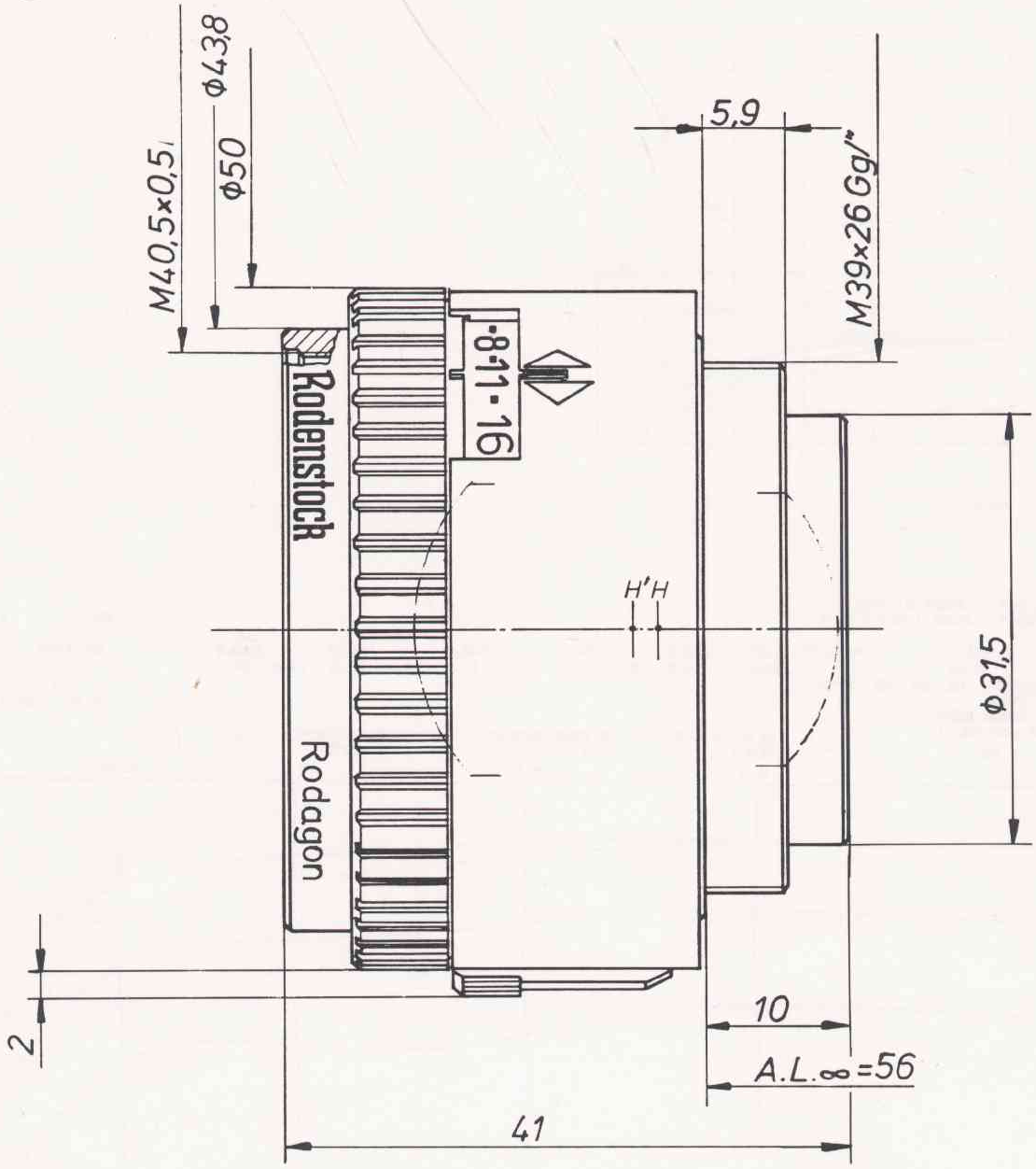

Bestell-Nr.	270.0060.001.000
Zeichnungsnummer	0701.271.20/3298.2
Optik-Nr.	7441-015
Zubehör	1 Schutzkappe, 1 Anschraubring
optimaler Abbildungsmaßstab $\beta'_{opt.}$	−10
effektive Brennweite f'	61,8
Schnittweite s'_F	46,9
Hauptpunktabstand HH'	−1,92
Bildwinkel 2 w	52°

Alle nicht bezeichneten Maße sind Millimeterangaben

Order No.	270.0060.001.000
Drawing No.	0701.271.20/3298.2
Lens No.	7441-015
Accessories	1 lens cap 1 screw ring
Optimum scale $\beta'_{opt.}$	−10
Effective focal length f'	61.8 mm
Rear focus s'_F	46.9 mm
Separation of nodal points HH'	−1.92 mm
Angle of field 2 w	52°

All sizes not otherwise indicated are in mm